Общество с ограниченной ответственностью
Научно-производственная фирма
«РИТМ-НН»

603004, г. Нижний Новгород ул.Ю.Фучика, 6а,
3 этаж офис 312 база «Сантехкомплект»
e-mail: ritmnnstrop@ya.ru

Тел. (8312) ***257-62-63***
295-87-07; 295-87-45
http://www.ritmnn.ru/

22. Таль электрическая канатная передвижная 5,0 т. (ТЭ5000-18)

Назначение тали электрической канатной передвижной ТЭ320-561.

• Таль электрическая канатная передвижная 3,20 т. общего назначения предназначена для подъема и опускани груза и его горизонтального перемещения по монорельсовому подвесному пути в помещениях или под навесом.

• Допускается применение электроталей для подъема и транспортирования жидкого или раскаленного металла, ядов, кислот и щелочей при уменьшении грузоподъемности на 25%.

• Запрещается совмещении операций подъема груза с передвижением тали.

Технические особенности тали электрической канатной передвижной ТЭ5000-18.

• Бесшарнирная тележка. • Уменьшенный вертикальный подход (высота).

• Наличие двух тормозов (электромагнитного колодочного и механического грузоупорного) на механизме подъема.

• Возможность использования на прямолинейных путях.

• Тяжелый режим работы.

• Варианты климатического исполнения для температуры окружающей среды:

• от -20^{0}С до +40^{0}С, • от -40^{0}С до +40^{0}С.

Изготовление тали ТЭ5000-18

• с двумя скоростями подъема, • с тормозом на механизме передвижения,

• со степенью защиты IP 54.

Технические характеристики талей электрических канатных ТЭ5000.

Обозначение тали	Высота подъема	Размеры тали, мм					Установленная мощность, кВт	Радиус поворота пути, м	Наибольшая нагрузка на колесо, кН	Масса тали, кг
		L	L1	L2	L3	H				
ТЭС 5000-6 ТЭС 5000-6М	6	1035	935	1335	310	1500	5,0+0,37 С микроприводом 5,0+0,37+0,75	Путь прямой	14,5	580 626
ТЭС 5000-9 ТЭС 5000-9М	9	1190	1090	1490	460					618 664
ТЭС 5000-12 ТЭС 5000-12М	12	1365	1265	1665	735					637 683
ТЭС 5000-18 ТЭС 5000-18М	18	1720	1620	2020	990					714 760

Грузоподъемность	5,0 т
Скорость подъема, м/мин (м/с)	4,8 (0,08)
С микроприводом: **основная пониженная**	4,8 (0,08) 0,6 (0,01)
Скорость передвижения, м/мин (м/с)	32 (0,53) или 24 (0,4) или 20 (0,33)
Монорельсовый путь - двутавровые балки по ГОСТ 19425	30М; 36М; 45М
Группа режима работы по ГОСТ 25835	3М

Недопустимо применение тали ТЭ5000-18:

• в атмосфере, содержащей взрывоопасные или легковоспламеняющиеся пары, газы, пыль или токопроводящую пыль;

• на складах взрывчатых, и легковоспламеняющихся веществ, даже если эти вещества по своим свойствам не насыщают атмосферу взрывоопасной пылью и газами;

• в других взрывоопасных и пожароопасных местах;

• на судах в условиях качки крена и других требований по регистру России.

603004, г. Нижний Новгород ул.Ю.Фучика, 6а,
3 этаж офис 312 база «Сантехкомплект»
e-mail: ritmnnstrop@ya.ru

Тел. (8312) ***257-62-63***
295-87-07; 295-87-45
http://www.ritmnn.ru/

Общество с ограниченной ответственностью
Научно-производственная фирма
«РИТМ-НН»

603004, г. Нижний Новгород ул.Ю.Фучика, 6а,
3 этаж офис 312 база «Сантехкомплект»
e-mail: ritmnnstrop@ya.ru

Тел. (8312) ***257-62-63***
295-87-07; 295-87-45
http://www.ritmnn.ru/

Тали электрические канатные ТЭ 5000 г/п 5,0 т

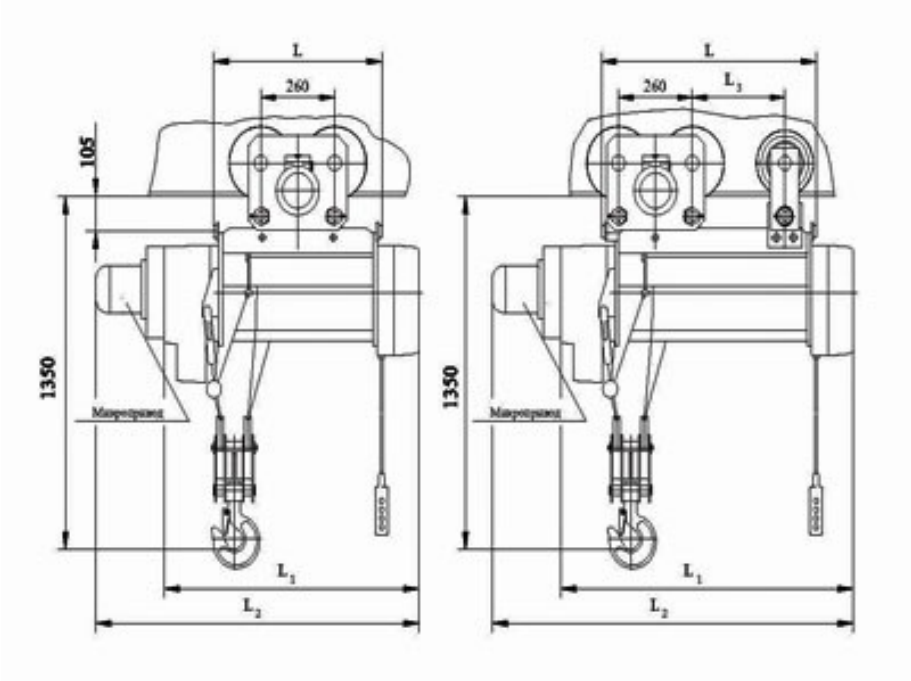

Габаритные размеры талей электрических канатных ТЭ5000

Обозначение тали	Высота подъема	Размеры тали, мм				
		L	L1	L2	L3	H
ТЭС 5000-6 ТЭС 5000-6М	6	1035	935	1335	310	1500
ТЭС 5000-9 ТЭС 5000-9М	9	1190	1090	1490	460	
ТЭС 5000-12 ТЭС 5000-12М	12	1365	1265	1665	735	
ТЭС 5000-18 ТЭС 5000-18М	18	1720	1620	2020	990	

Дополнительные опции к тали по выбору:

☐**Общепромышленное**	☐**Пожаробезопасное**	☐**Взрывобезопасное**		
	класс пожарной зоны	**Класс взрыв. зоны**	**Категория взрыв.смеси**	**Группа взрыв. смеси**
	☐П-I, ☐П-II, ☐П-IIа, ☐П III	☐В-Iа	☐ IIА, ☐ IIВ	☐Т1, ☐Т2, ☐Т3, ☐Т4

Температура окр. среды, град,С	☐(-20+40) ☐(-40+40)	**Климатическое исполнение**	☐ У1, ☐ У2, ☐ У3
Ограничитель грузоподъемности	☐ Да, ☐ Нет	**Радиоуправление**	☐ Да, ☐ Нет
тормоза на передвижение	☐ Да, ☐ Нет	**тормоза на подъем**	☐ Да, ☐ Нет
микропривод на подьем	☐ Да, ☐ Нет	**микропривод на передвижение**	☐ Да, ☐ Нет
Крановое исполнение	☐ Да, ☐ Нет	**Пыле-влагозащита**	☐ Да, ☐ Нет

603004, г. Нижний Новгород ул.Ю.Фучика, 6а,
3 этаж офис 312 база «Сантехкомплект»
e-mail: ritmnnstrop@ya.ru

Тел. (8312) ***257-62-63***
295-87-07; 295-87-45
http://www.ritmnn.ru/